LF–1a

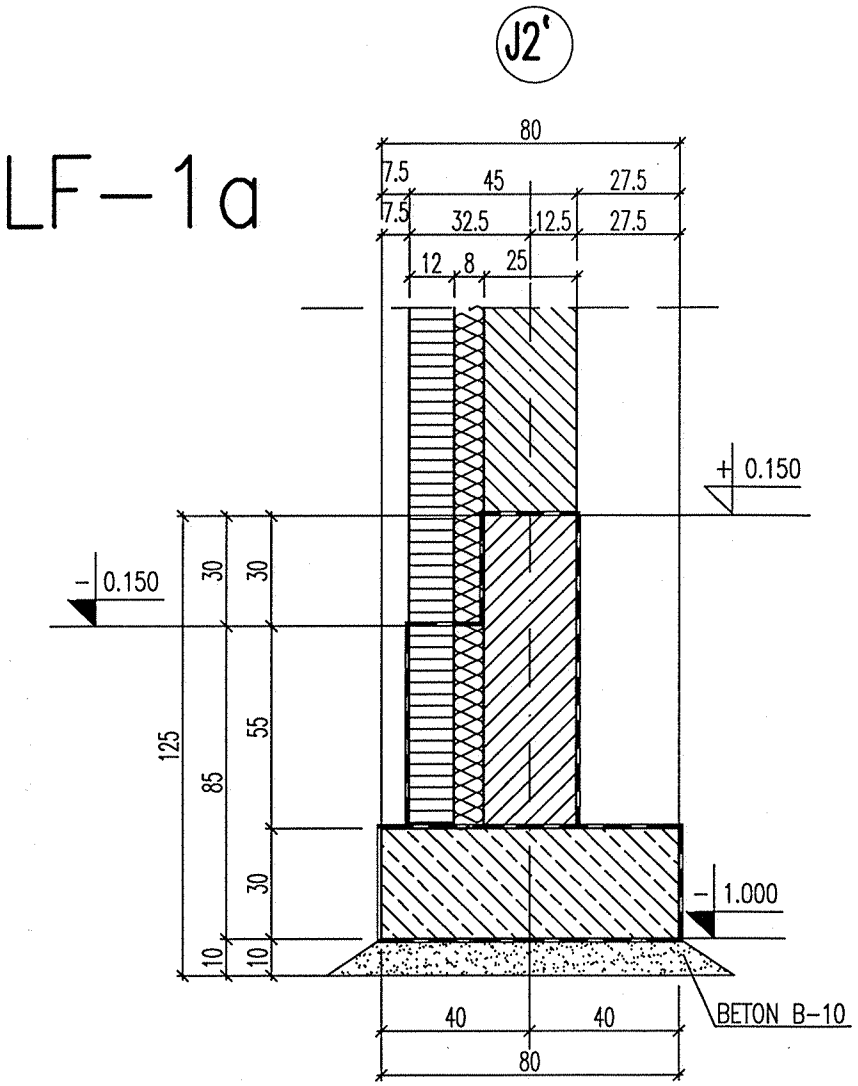

LF–6

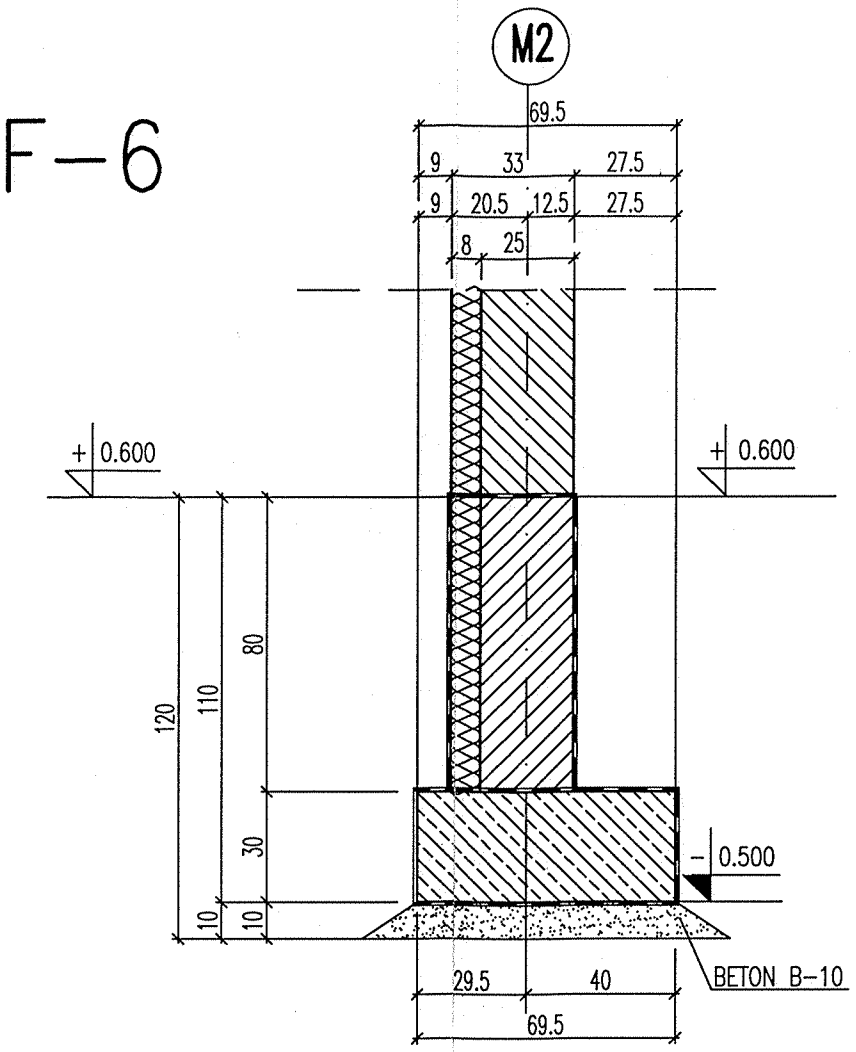

UWAGA:

BETON: B20

STAL: StOS
BSt500S

Inwestor:

URZĄD GMINY
W KOŁBASKOWIE

72–001 KOŁBASKOWO

Nazwa inwestycji:

GIMNAZJUM

Adres:

PRZECŁAW
gm. Kołbaskowo

Prowadzący kontrakt:

Biuro Projektów
i Nadzoru Budowlanego
mgr inż. Ewa Sikorska
PRACOWNIA PROJEKTOWA
70–560 Szczecin, ul. Grodzka 20
tel./fax (091) 485–33–36

Generalny Projektant:

Biuro Projektów
i Nadzoru Budowlanego
mgr inż. Ewa Sikorska
PRACOWNIA PROJEKTOWA
70–560 Szczecin, ul. Grodzka 20
tel./fax (091) 485–33–36

Projekt Branżowy:

Stadium: PROJEKT BUDOWLANY

Obiekt:

GIMNAZJUM

Branża:

KONSTRUKCJA

Projektant:
dr inż. Leszek STACHECKI
ZAP/0049/POOK/04

Opracował:
mgr inż. Lilianna CHLUBEK

Sprawdził:
mgr inż. Andrzej Bayer nr upr.661/01

Tytuł rysunku:

PRZEKROJE ŁAW FUNDAMENTOWYCH ZEWNĘTRZNYCH cz.2

Data opracowania:	Skala rysunku:	Nr rysunku:
październik 2004r.	1:20	K–2/2

WSZELKIE PRAWA ZASTRZEŻONE:
Kopiowanie, publikacja oraz wszelkie inne formy wykorzystania projektu bez zgody autora będą naruszeniem przepisów wynikających z Ustawy O Ochronie Praw Autorskich.